РОБОТОТЕХНИЧЕСКОЕ СРЕДСТВО

Р300

РОИН

Видео продукта
Воспользуйтесь своим смартфоном, чтобы узнать больше о РОИН_РТС Р300.

Scan me

ИНТЕХРОС

ИНТЕХРОС

меняя мир технологий

БАЗОВАЯ МОДЕЛЬ СРЕДНЕЙ СЕРИИ РОИН

Многофункциональный робот РОИН_РТС Р300 среднего класса совместил в себе высокую мощность манипулятора и адаптивность, благодаря модульной компоновке. Опциональная установка дополнительных степеней свободы манипулятора повышает гибкость рабочего инструмента и упрощает его использование в ограниченном пространстве.

РОИН_РТС Р300 выполняет различные инженерные задачи, исключая необходимость использования парка спецтехники. Комплекс совместим с любым гидравлическим навесным оборудованием, которое доступно к приобретению в нашей компании. Модульность комплекса обеспечивает возможность выбора шасси, аутригеров, исполнительного механизма и силовой установки.

Р300

РОИН_РТС Р300 возможно использовать в множестве отраслей:

- горнодобывающая
- металлургическая
- атомная
- нефтегазовая
- железнодорожная
- строительная

ИНТЕХРОС

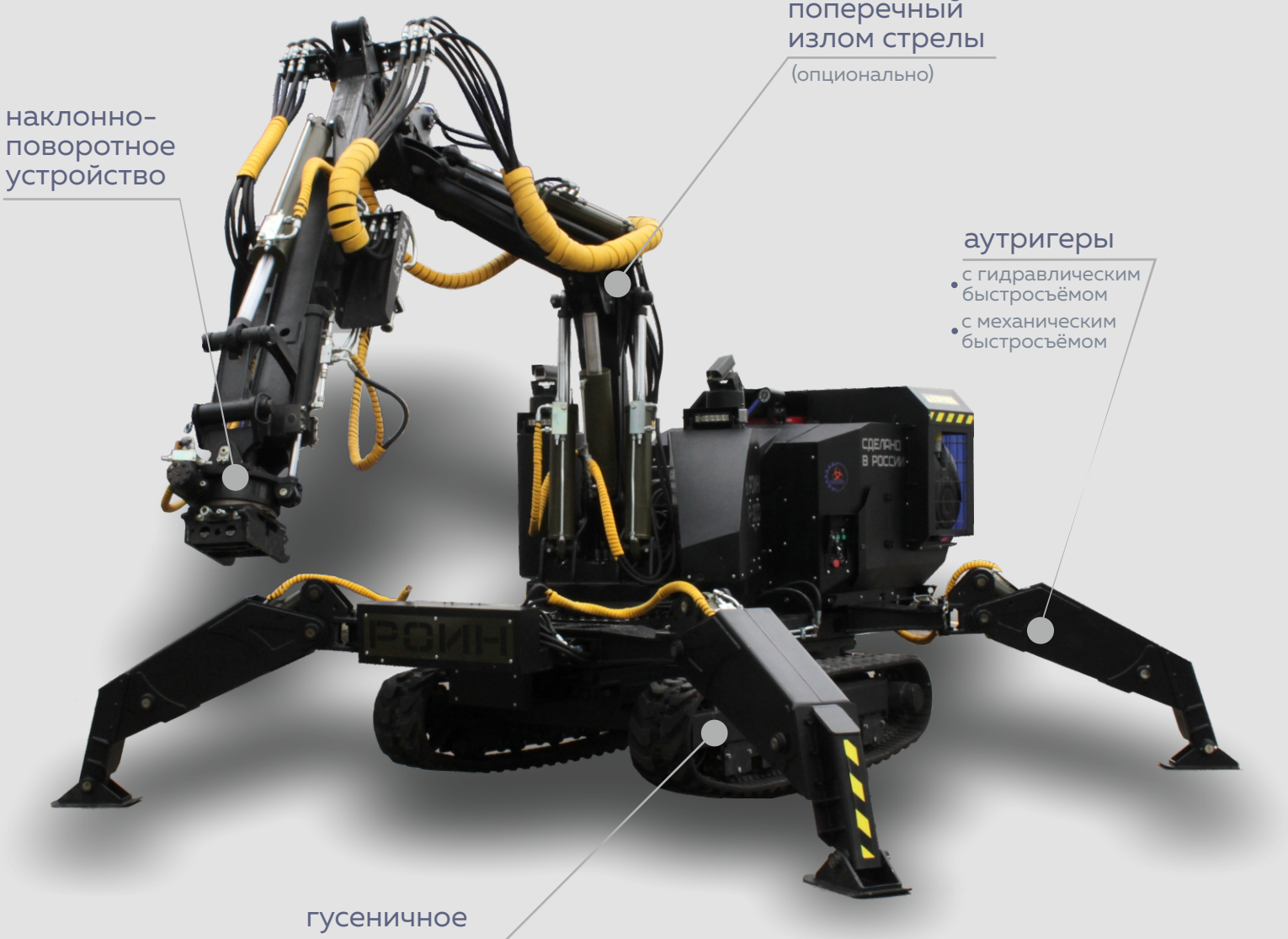

наклонно-поворотное устройство

поперечный излом стрелы
(опционально)

аутригеры
- с гидравлическим быстросъёмом
- с механическим быстросъёмом

гусеничное шасси
- стальные
- резиновые

РТС опционально поставляется с тремя вариантами гусениц или без шасси для установки на носитель.

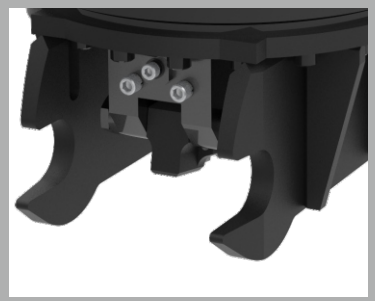

Наклонно-поворотное устройство нового поколения позволяет менять навесное оборудование.

Система управления робототехническим средством может включать комплект FullHD камер и радиомодуль для управления до 1500м.

ИНТЕХРОС
меняя мир технологий
РК
Р-300

- Гибкость и вылет стрелы обеспечивает эффективность работы в ограниченной рабочей зоне.
- Возможна установка на трёх носителях: ж/д платформа, грузовое и гусеничное шасси.
- Комплекс поставляется в трёх исполнениях: термостойкое, радиационно-защищённое и
- Р300 управляется дистанционно на расстоянии до 1500 м.
- Оператор может использовать два пульта управления: с передачей видеосигнала и облегчённый технологический пульт.
- Для обучения операторов доступен виртуальный тренажёр.

Совместим с тридцатью+ видами навесного оборудования.

Основные характеристики РОИН_РТС Р300

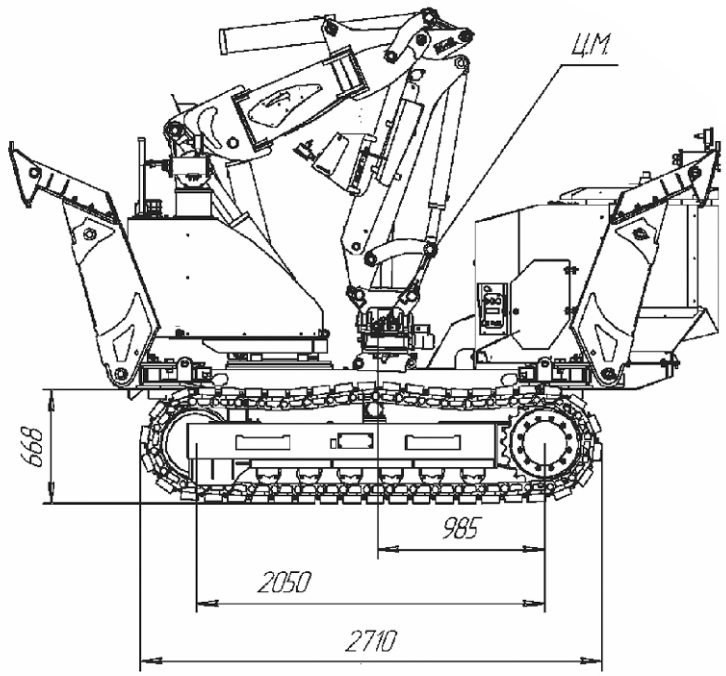

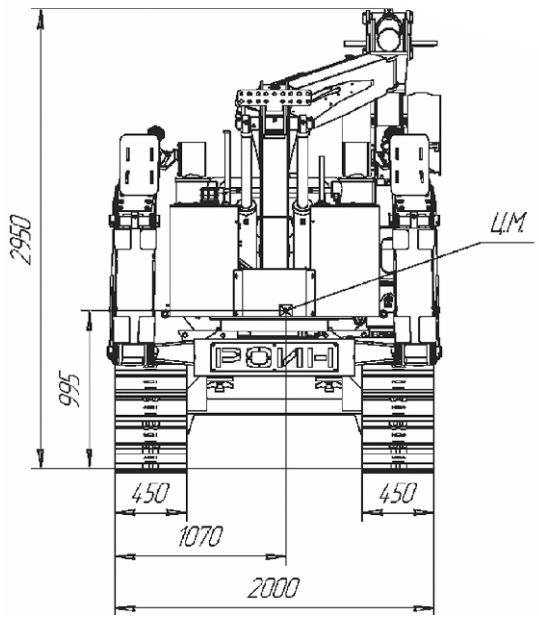

Рекомендуемый вес навесного оборудования, кг	600
Максимальный вылет стрелы, м	6,5
Максимальная высота подъема, м	7,0
Максимальная глубина опускания, м	2,2
Привод гидронасоса	дизельный/бензин
Длина, мм	4150
Ширина, мм	2000
Высота, мм	2950

ИНТЕХРОС

РОИН_РТС
Р300гш
подходит для выполнения:

- демонтажных работ
- укладки тюбингов при строительстве
- перефутеровки печей и ковшей
- работы с радиоактивными объектами
- работы при обслуживании тоннелей
- земельных работ

Грузоподъёмность, т	3,0
Привод гидронасоса	дизельный/бензиновый
Длина, мм	3631
Ширина, мм	2246
Высота, мм	2335

ИНТЕХРОС

г. Воронеж,
ул. Краснодонская, 186
тел.: +7 473 220 43 31
info@intehros.ru

г. Иркутск
ул. Ширямова, д. 38/1
тел.: +7 3952 50 02 75
info@novoteh.pro

г. Москва
ул. Мосфильмовская, 70
тел.: +7 985 116 67 99
moscow@intehros.ru

г. Владивосток
ул.Гоголя, д 41
тел.: +7 914 709 02 99
dv@intehros.ru